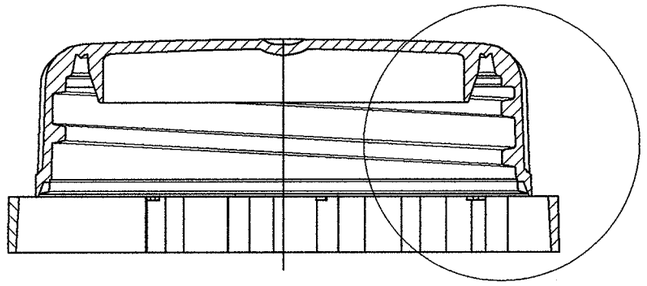

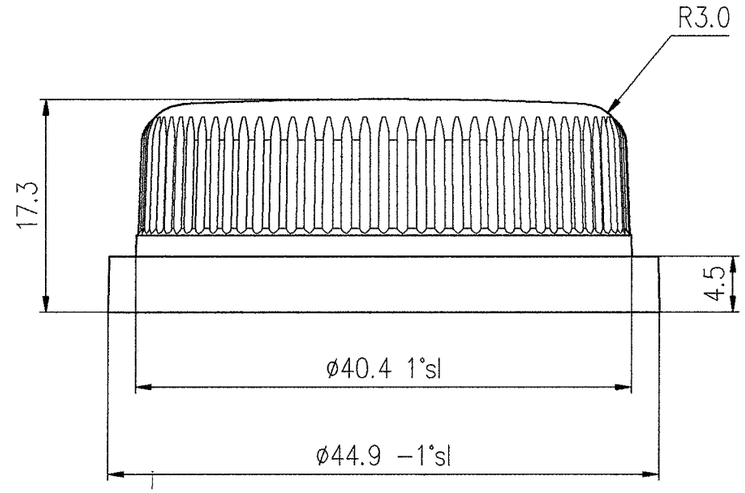

Skala 5:1

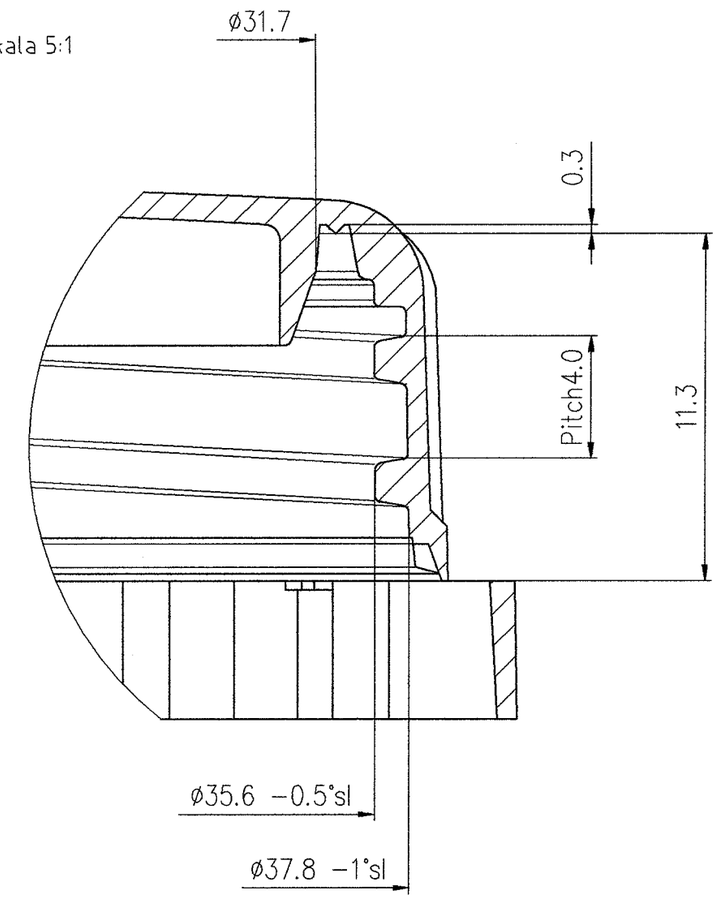

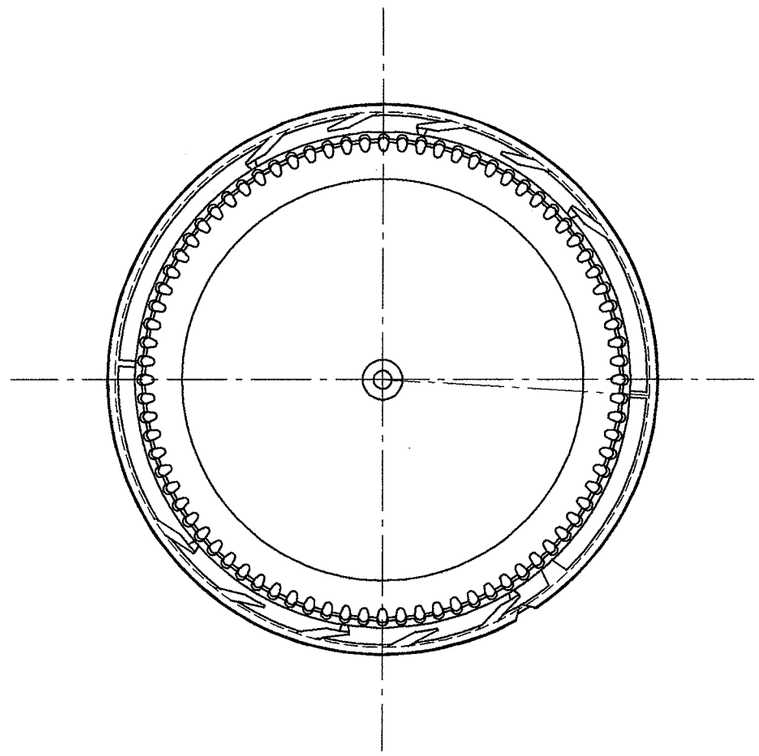

Konstr	Ritad	Kop	Kontr	Stand	Godk	Skala	Ersätter	Ersatt av
JJ	TB					2:1		

Emballator Växjöplast AB
Smedjegatan 8
352 46 Växjö
Tel:+46(0)470 722000 Fax:+46(0)470722001

38mm Closure
38-116

Register nr: S 38-116
Dat.: 000825
Rit-nr: S 38-116

Nr	Ant	Ändring och/eller medd.-nr	Datum	Inf	Godk	Nr	Ant	Ändring och/eller medd.-nr	Datum	Inf	Godk